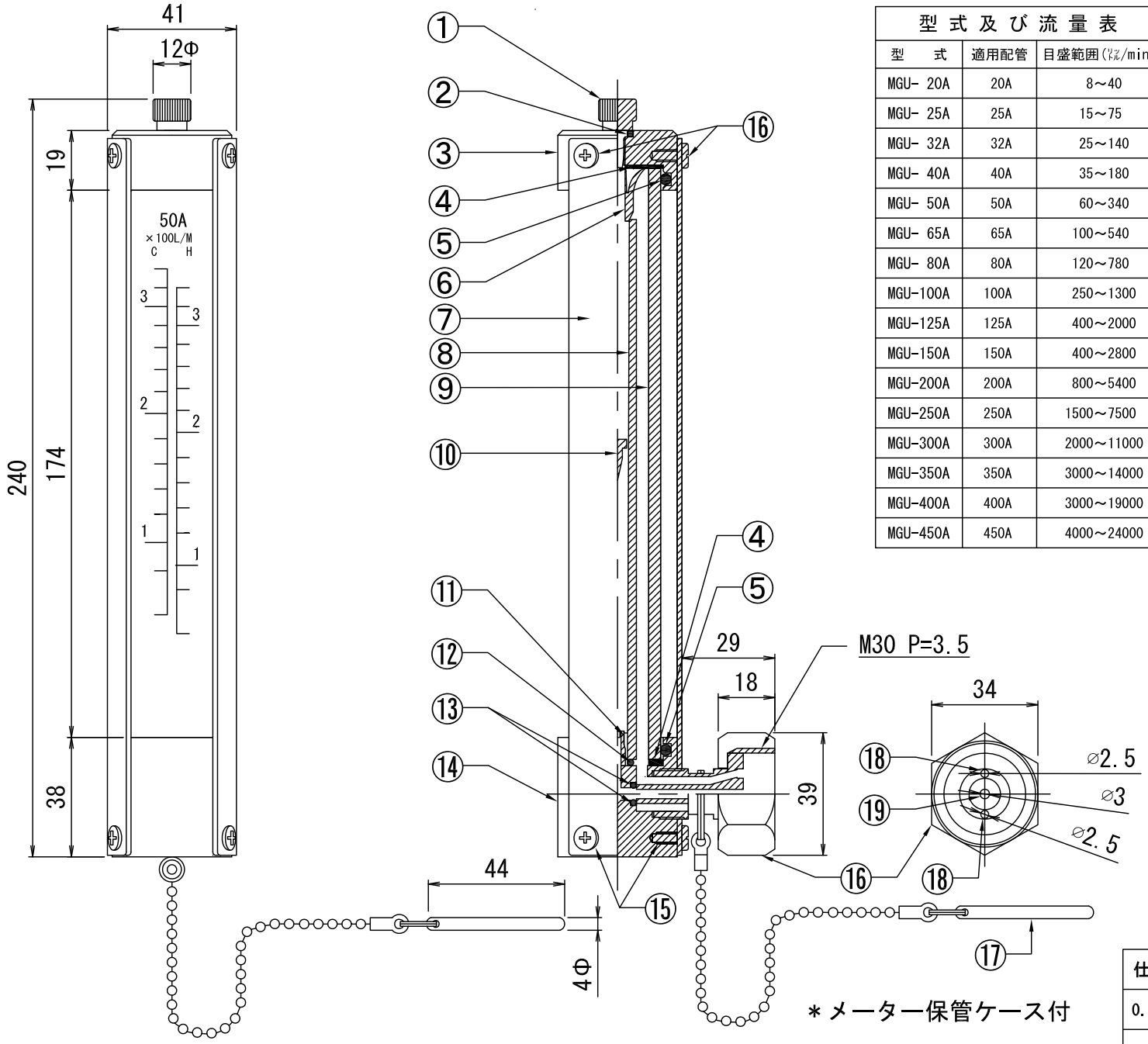

型式及び流量表

型　式	適用配管	目盛範囲(㍑/min)
MGU- 20A	20A	8～40
MGU- 25A	25A	15～75
MGU- 32A	32A	25～140
MGU- 40A	40A	35～180
MGU- 50A	50A	60～340
MGU- 65A	65A	100～540
MGU- 80A	80A	120～780
MGU-100A	100A	250～1300
MGU-125A	125A	400～2000
MGU-150A	150A	400～2800
MGU-200A	200A	800～5400
MGU-250A	250A	1500～7500
MGU-300A	300A	2000～11000
MGU-350A	350A	3000～14000
MGU-400A	400A	3000～19000
MGU-450A	450A	4000～24000

部　品　表

番号	名　称	材　質	数量
①	エアー抜き	SUS316	1
②	Oリング	FKM (P5)	1
③	トップブロック	SUS316	1
④	パッキン	CR	2
⑤	Oリング	FKM (P28)	2
⑥	テーパー管固定金具	硬質塩ビ	1
⑦	ケーシング	ALP/アルマイト	1
⑧	テーパー管	パイレックス	1
⑨	目盛管	パイレックス	1
⑩	フロート	チタン	1
⑪	テーパー管固定ゴム	シリコンゴム	1
⑫	Oリング	FKM (P6)	1
⑬	Oリング	FKM (P4)	1
⑭	ボトムブロック	SUS316	1
⑮	ケーシング固定ネジ	SUS304	6
⑯	メーターユニオン	SUS316	1
⑰	コックハンドル	SUS304	1
⑱	静圧孔		2
⑲	総圧孔		1

ステーションメーター取付概略図

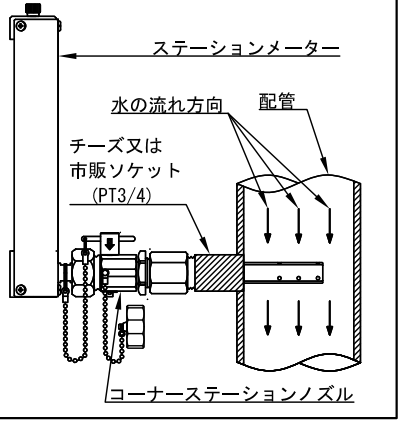

仕　様	製図日付	材　質	名称	瞬間流量計 ステーションメーター (着脱型流量指示計) (アングル型/単数目盛)
0.98MPa	2009.4.1	SUS316		
エウゼフロー株式会社			図番	MGSU10-20450