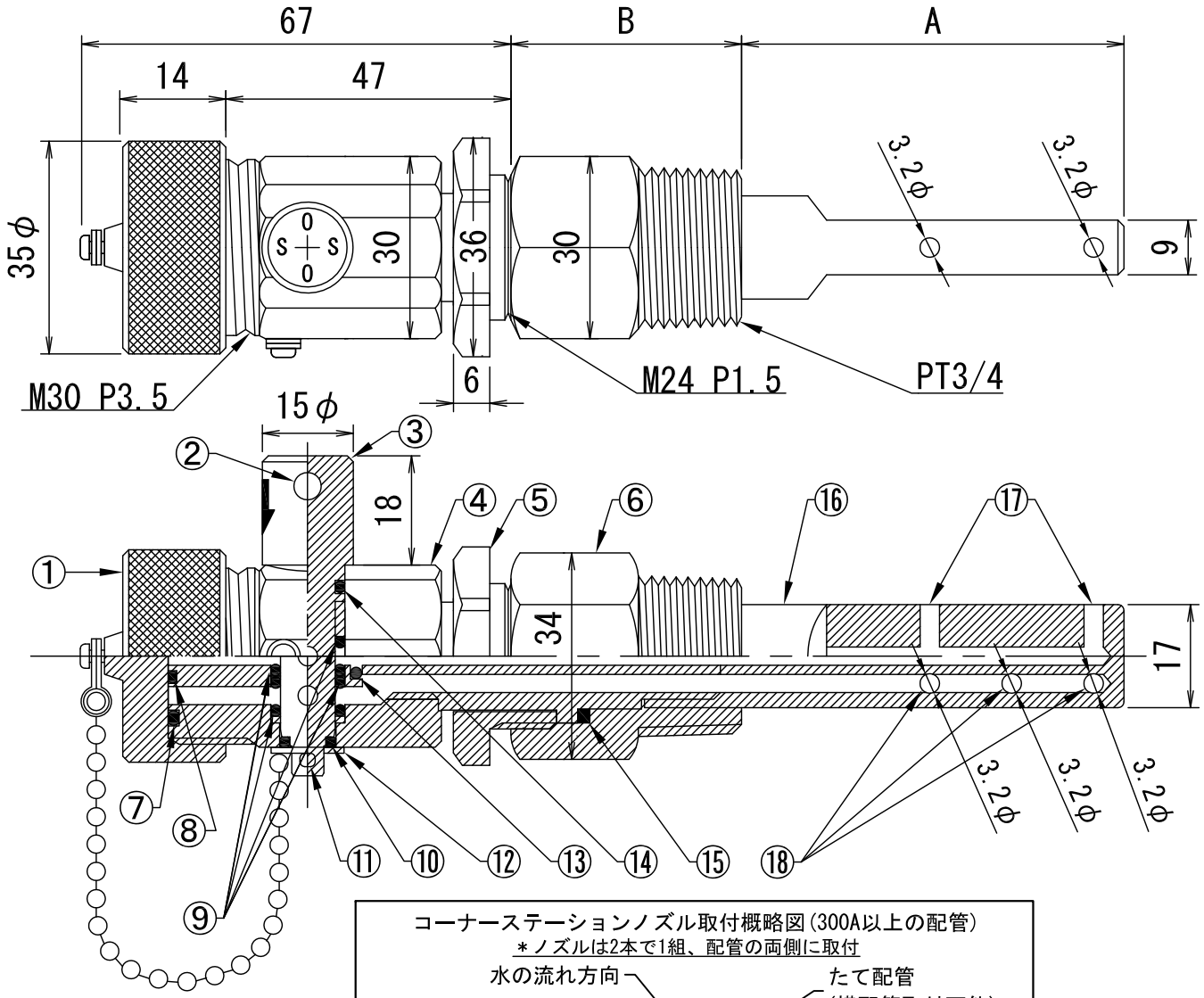

部品表			
番号	名称	材質	数量
①	安全キャップ	C3604/Crメッキ	1×2
②	止水コック	C3604/Crメッキ	1×2
③	コックハンドル穴		1×2
④	ノズル本体	C3604/Crメッキ	1×2
⑤	ロックナット	C3604/Crメッキ	1×2
⑥	ユニオンネジ	C3604/Crメッキ	1×2
⑦	Oリング	FKM (P18)	1×2
⑧	Oリング	FKM (P5)	1×2
⑨	Oリング	FKM (P3)	4×2
⑩	Oリング	FKM (P6)	1×2
⑪	割ピン	SUS304	1×2
⑫	ワッシャ	SUS304	1×2
⑬	Oリング	FKM (P4)	1×2
⑭	Oリング	FKM (P9)	1×2
⑮	パッキン	バルカ6500	1×2
⑯	ピトー管	C3604/Crメッキ	1×2
⑰	総圧孔		2×2
⑱	静圧孔		3×2

コーナーステーションノズル取付概略図(300A以上の配管)
＊ノズルは2本で1組、配管の両側に取付

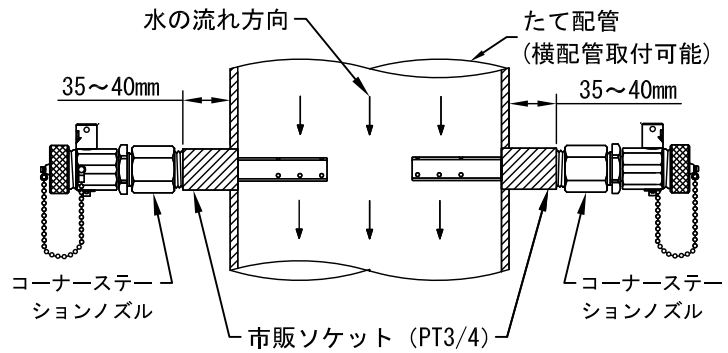

ノズル型式/Aピトー管寸法/Bユニオンネジ寸法				
型式	適用配管	A寸法(mm)	B寸法(mm)	備考
N2-300A	300A	109	33	ノズルは2本1組
N2-350A	350A	122	38	
N2-400A	400A	140	38	
N2-450A	450A	179	47	

仕様	図面日付	材質	名称	瞬間流量計 コーナーステーションノズル (着脱型流量検出器) (アングル型)
0.98MPa	2009.4.15	C3604 Crメッキ		
エウゼフロー株式会社			図番	NBS10-3045