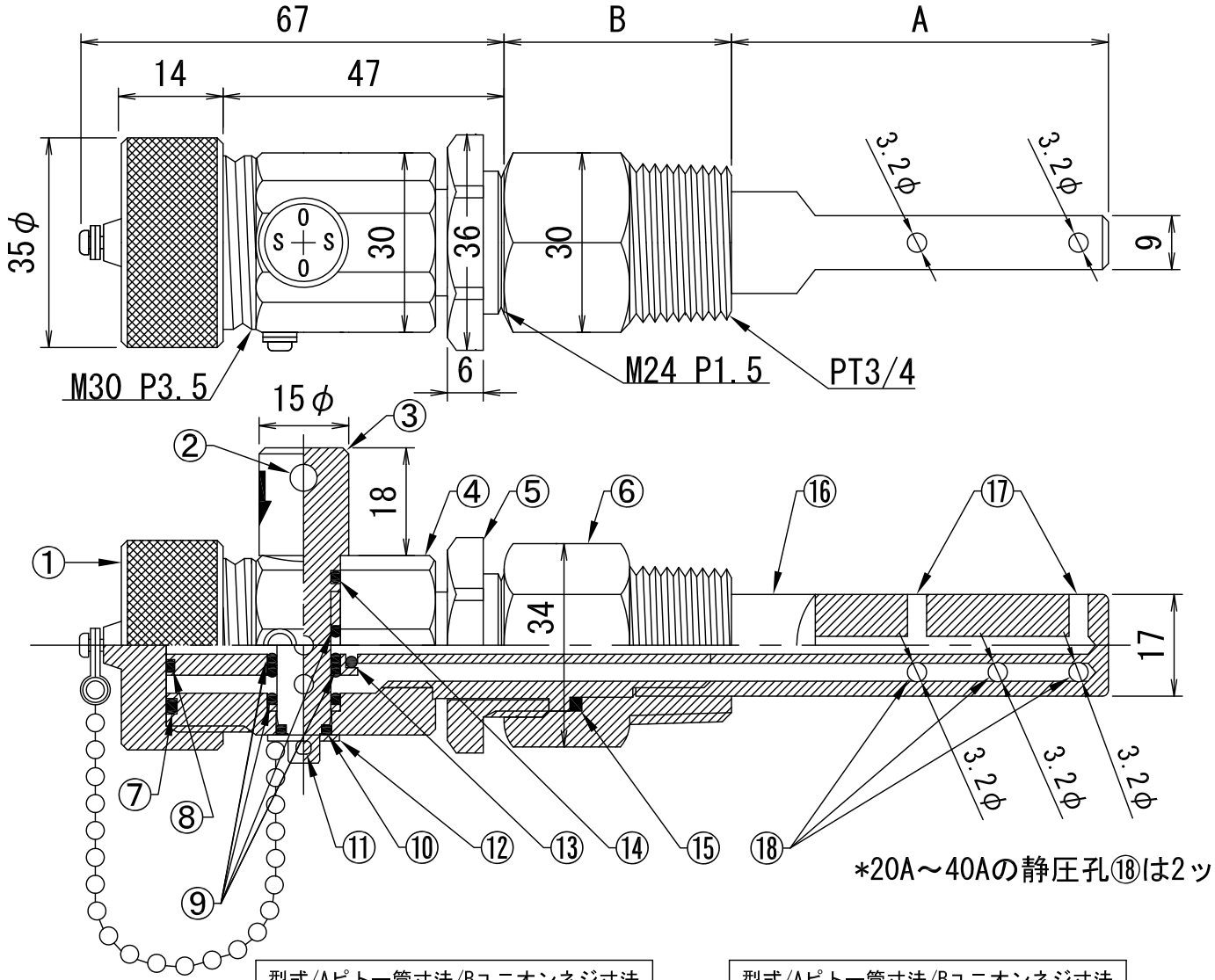

部品表			
番号	名称	材質	数量
①	安全キャップ	C3604/Crメッキ	1
②	止水コック	C3604/Crメッキ	1
③	コックハンドル穴		1
④	ノズル本体	C3604/Crメッキ	1
⑤	ロックナット	C3604/Crメッキ	1
⑥	ユニオンネジ	C3604/Crメッキ	1
⑦	Oリング	FKM (P18)	1
⑧	Oリング	FKM (P5)	1
⑨	Oリング	FKM (P3)	4
⑩	Oリング	FKM (P6)	1
⑪	割ピン	SUS304	1
⑫	ワッシャ	SUS304	1
⑬	Oリング	FKM (P4)	1
⑭	Oリング	FKM (P9)	1
⑮	パッキン	バルカ6500	1
⑯	ピトー管	C3604/Crメッキ	1
⑰	総圧孔		2
⑱	静圧孔		3(2)

コーナーステーションノズル取付概略図
(20A～250Aの配管)

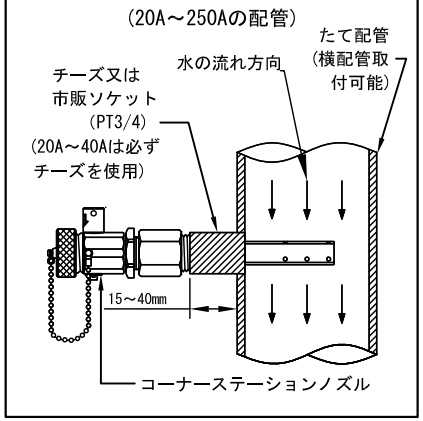

型式/Aピトー管寸法/Bユニオンネジ寸法			
型　式	適用配管	A寸法(mm)	B寸法(mm)
N2-20A	20A	29	48
N2-25A	25A	34	43
N2-32A	32A	43	48
N2-40A	40A	51	48
N2-50A	50A	69	33
N2-65A	65A	79	33

型式/Aピトー管寸法/Bユニオンネジ寸法			
型　式	適用配管	A寸法(mm)	B寸法(mm)
N2- 80A	80A	89	33
N2-100A	100A	109	33
N2-125A	125A	123	38
N2-150A	150A	141	38
N2-200A	200A	179	47
N2-250A	250A	216	47

仕様	図面日付	材質	名称	瞬間流量計 コーナーステーションノズル (着脱型流量検出器) (アングル型/たて型)
0.98MPa	2009.4.15	C3604 Crメッキ		
エウゼフロー株式会社			図番	NBS10-20250