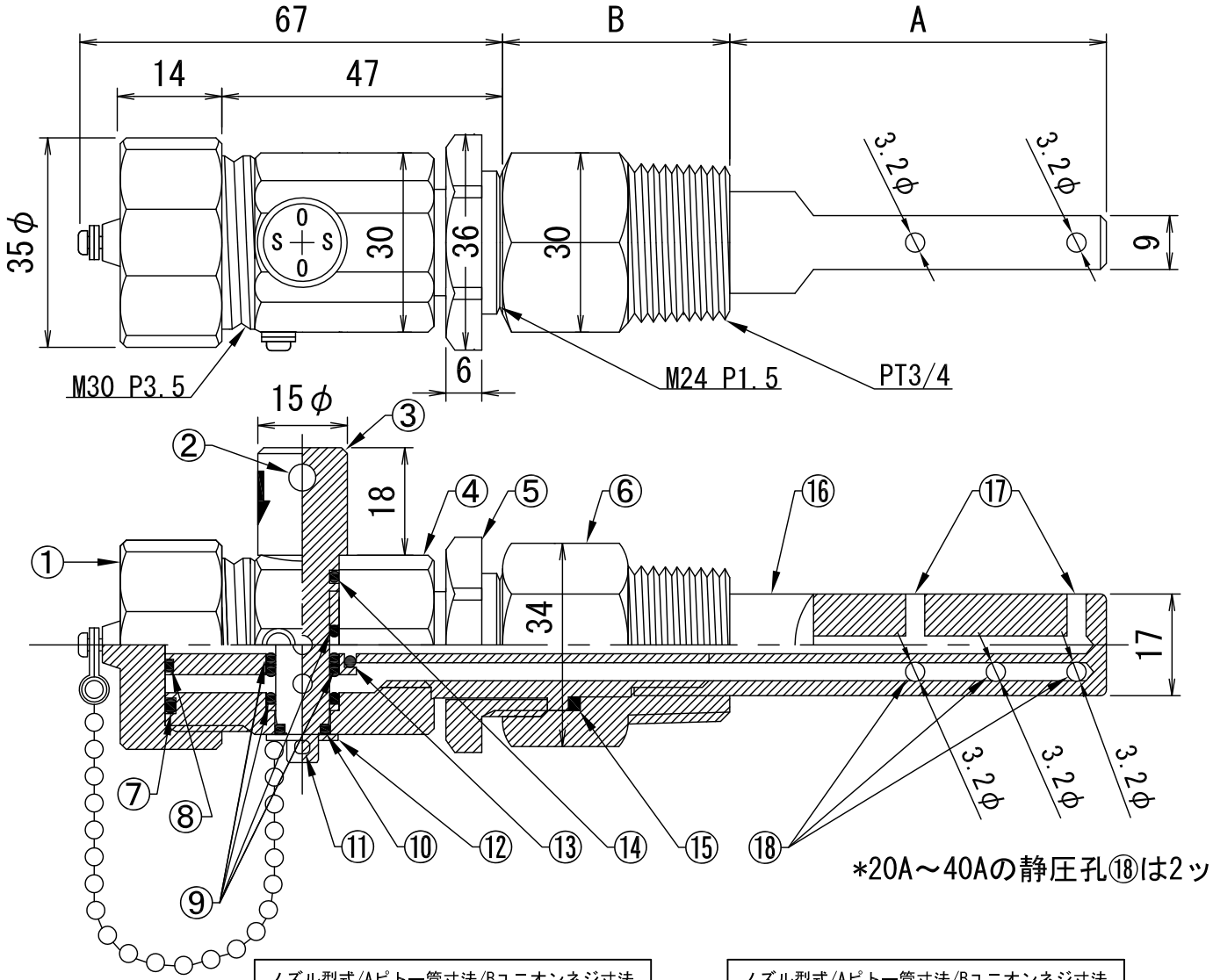


| 部品表 | | | |
|---|---|---|---|
| 番号 | 名称 | 材質 | 数量 |
| ① | 安全キャップ | SUS316 | 1 |
| ② | 止水コック | SUS316 | 1 |
| ③ | コックハンドル穴 | | 1 |
| ④ | ノズル本体 | SUS316 | 1 |
| ⑤ | ロックナット | SUS316 | 1 |
| ⑥ | ユニオンネジ | SUS316 | 1 |
| ⑦ | Oリング | FKM (P18) | 1 |
| ⑧ | Oリング | FKM (P5) | 1 |
| ⑨ | Oリング | FKM (P3) | 4 |
| ⑩ | Oリング | FKM (P6) | 1 |
| ⑪ | 割ピン | SUS304 | 1 |
| ⑫ | ワッシャ | SUS304 | 1 |
| ⑬ | Oリング | FKM (P4) | 1 |
| ⑭ | Oリング | FKM (P9) | 1 |
| ⑮ | パッキン | バルカ6500 | 1 |
| ⑯ | ピトー管 | SUS316 | 1 |
| ⑰ | 総圧孔 | | 2 |
| ⑱ | 静圧孔 | | 3(2) |

コーナーステーションノズル取付概略図
(20A～250Aの配管)

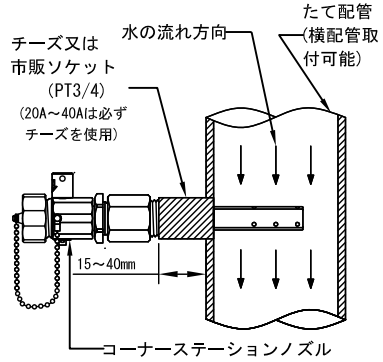


| ノズル型式/Aピトー管寸法/Bユニオンネジ寸法 | | | |
|---|---|---|---|
| 型式 | 適用配管 | A寸法(mm) | B寸法(mm) |
| N2U-20A | 20A | 29 | 48 |
| N2U-25A | 25A | 34 | 43 |
| N2U-32A | 32A | 43 | 48 |
| N2U-40A | 40A | 51 | 48 |
| N2U-50A | 50A | 69 | 33 |
| N2U-65A | 65A | 79 | 33 |

| ノズル型式/Aピトー管寸法/Bユニオンネジ寸法 | | | |
|---|---|---|---|
| 型式 | 適用配管 | A寸法(mm) | B寸法(mm) |
| N2U- 80A | 80A | 89 | 33 |
| N2U-100A | 100A | 109 | 33 |
| N2U-125A | 125A | 123 | 38 |
| N2U-150A | 150A | 141 | 38 |
| N2U-200A | 200A | 177 | 47 |
| N2U-250A | 250A | 216 | 47 |

| 仕様 | 図面日付 | 材質 | 名称 | 瞬間流量計<br>コーナーステーションノズル<br>(着脱型流量検出器)<br>(アングル型) |
|---|---|---|---|---|
| 0.98MPa | 2009.4.15 | SUS316 | | |
| エウゼフロー株式会社 | | | 図番 | NSU10-20250 |